生産中止
２０１５／３月

1.便器洗浄側の給水を再生水仕様としたもの
※2系統給水方式
※ハーフパネル仕様
2.埋込AC100Vリモコン　便器洗浄タッチスイッチ対応品
3.便ふたなし品

＊定格：ウォシュレット　AC100V-1281W　50/60Hz
　　リモコン　　AC100V-4.9W
＊設置前に水圧を測定ください
・最低必要水圧0.07MPa(20.0L/min流動時)が必要です。
この水圧を確保できないと汚物を排出しないことがあります
ので注意してください。
・最高水圧は0.75MPaです。
注1：洗面所や浴室など他の水栓器具を同時に使用したときも、
上記水圧と流量が必要です。
注2：配管は呼び径13以上をご使用ください。
（上記水圧と流量確保のため。）
注3：左給水専用品です。
注4：75，100塩ビ管(VU，VP75・100)共用
塩ビ管の排水ソケットとの接合：床仕上げ面同一
注5：呼出ボタン(他社製品)の大きさ・配置に応じて、決めてください。
＊給排水位置が適切でないと、止水栓が製品に干渉することがあります。
＊室内において極端な負圧が生じない様にご注意ください。
（便器洗浄時に、排水配管から異臭が上がって来ることが懸念されます。）
＊製品背面に電源を設けないでください。
コンセントが製品と干渉し、抜き差しができない場合があります。
＊電源コンセントは水や小水がかからない位置に設置してください。
また、壁給水の真下部に電源コンセントを設置したり、給水用ホースと
電源コンセントを接触させないでください。感電・発火の原因になります。
＊本体左右側面は、給水フィルターお手入れ時の取りはずしなどのため、
150mm以上の空間を確保してください。
注6：立て配管などがある場合は、立て配管などから150mm以上の
空間を確保してください。

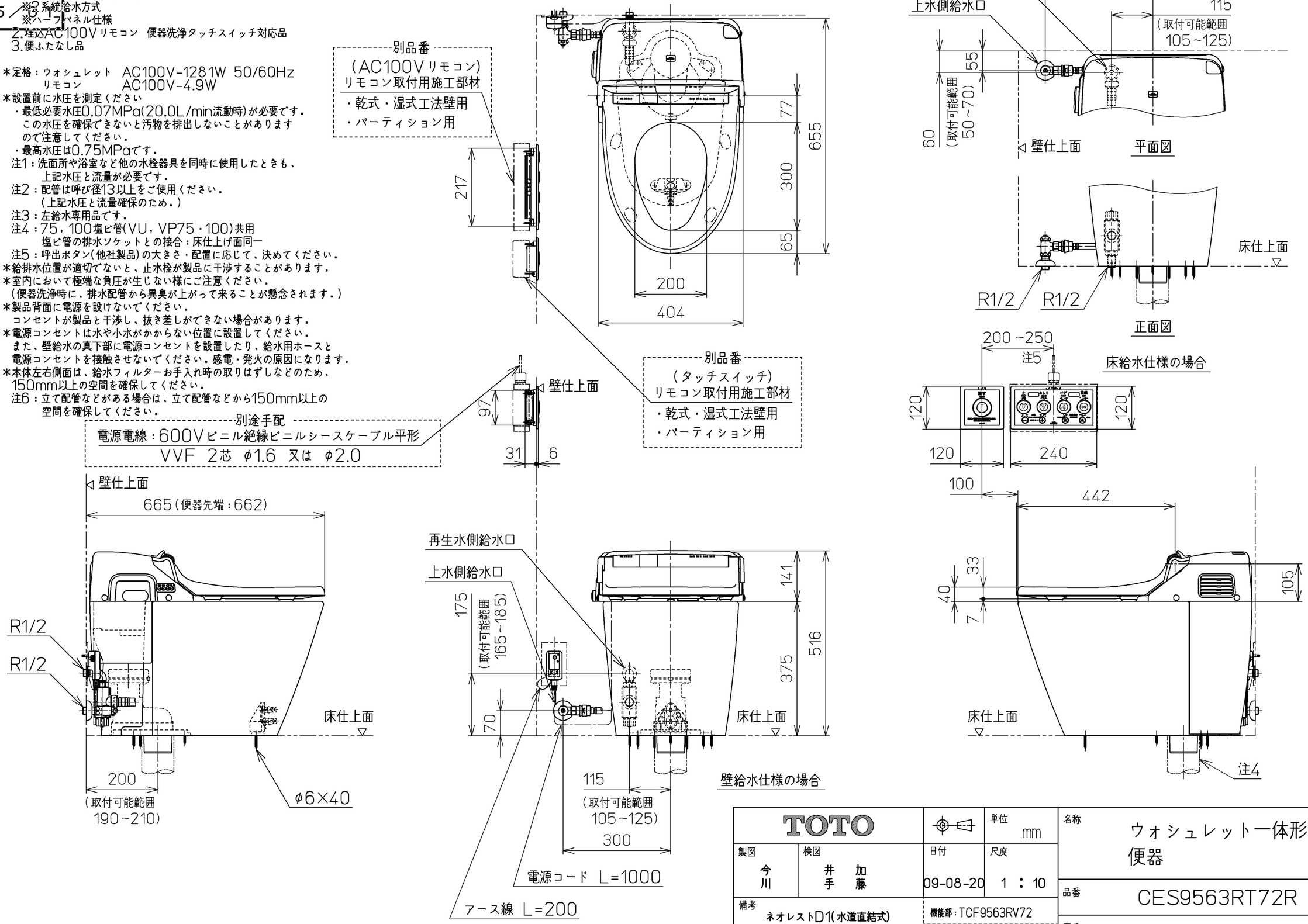

TOTO		単位 mm	名称 ウォシュレット一体形便器
製図 今川	検図 井手 加藤	日付 09-08-20	尺度 1：10
備考 ネオレストD1(水道直結式) 一般地・流動兼用，S排水		機能部：TCF9563RV72 / 陶器部：CS966B V6	品番 CES9563RT72R
			図番 CES9563RT72_A0107

A3　ページNo.　1-1　（改）